Мобильный кран
LTM 1300-6.2

Грузоподъёмность:
300 т

Длина телескопической стрелы: **78 м**

Высота подъёма:
114 м

LIEBHERR

Мобильный кран 1300-6.2

Быстро готов к любой работе

LTM 1300-6.2 устанавливает стандарты грузоподъёмности и длины стрелы в классе 300-тонных кранов. С одной стороны, он спроектирован как простой классический кран с откидным удлинителем, с другой стороны, как самый маленький на рынке кран с управляемым удлинителем он представляет собой экономичное решение для эксплуатационников кранов этого класса.

Телескопическая стрела:
длина 78 м

Двухсекционный откидной удлинитель:
длина от 12,5 м до 35 м
с гидравлическим регулированием в виде опции

Решётчатые удлинители:
Управляемый удлинитель длиной 70 м,
неподвижный удлинитель длиной 42 м
(0°, 20°, 40°)

Вариант с одним двигателем:
повышенная рентабельность и увеличенная грузоподъёмность

Быстрая подготовка к эксплуатации:
удобные для пользователя функции монтажа

VarioBase®:
повышенная безопасность и мощность

Эффективная конструкция шасси и трансмиссии

Инновационный вариант с одним двигателем

Привод крана осуществляется от двигателя шасси. Карданные валы которые идут от раздаточной коробки шасси через два угловых редуктора, центр опорно-поворотного круга к раздаточной коробке насосов в поворотной платформе.

- Привод от двигателя шасси при помощи механического вала с очень высоким КПД
- Повышение рентабельности и снижение затрат на техобслуживание
- Режим ECO: снижение расхода топлива за счет автоматического отключения привода гидравлических насосов при холостых оборотах двигателя
- Повышение грузоподъёмности за счет использования веса, сэкономленного на двигателе поворотной платформы, на несущие элементы конструкции

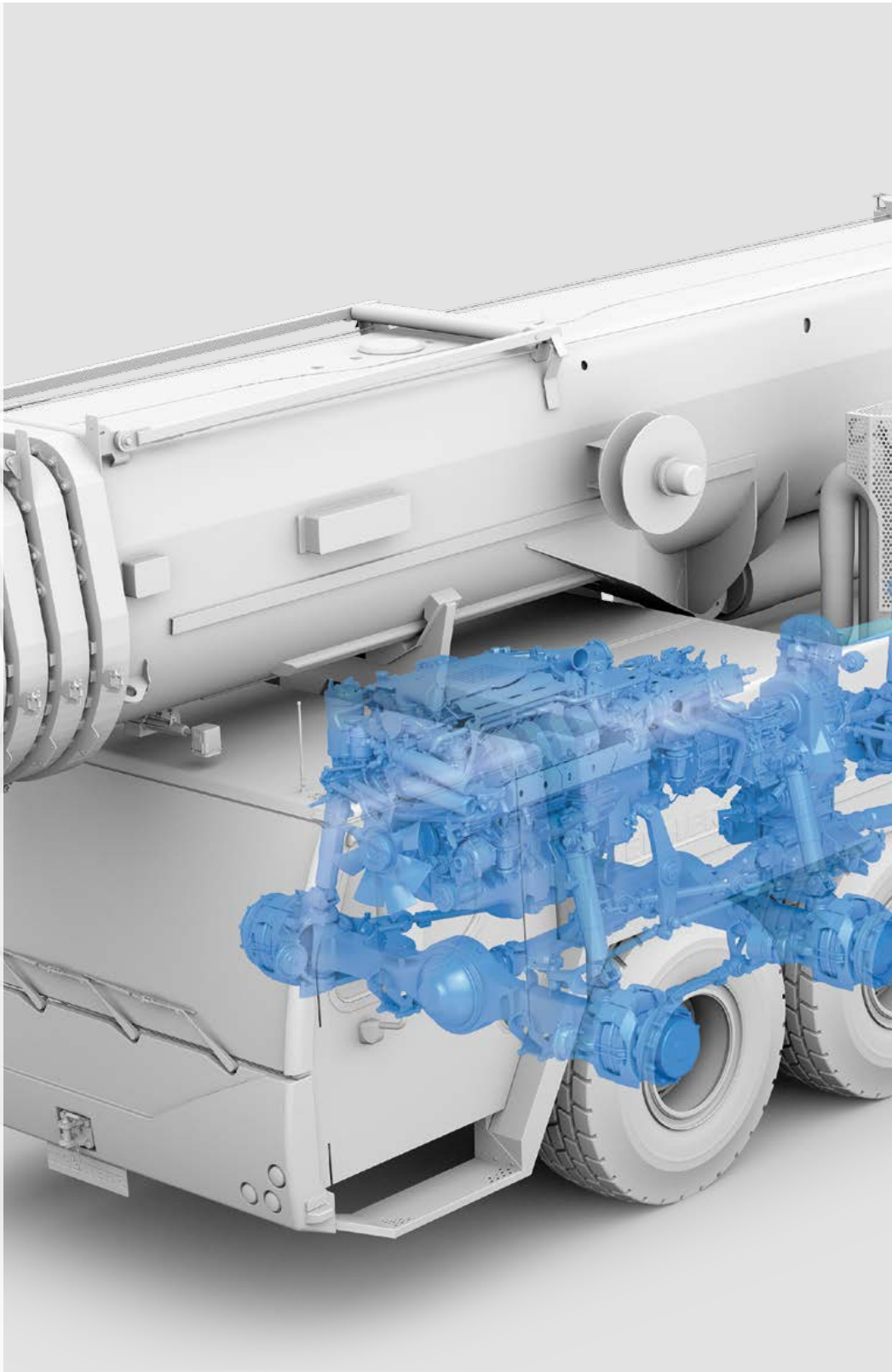

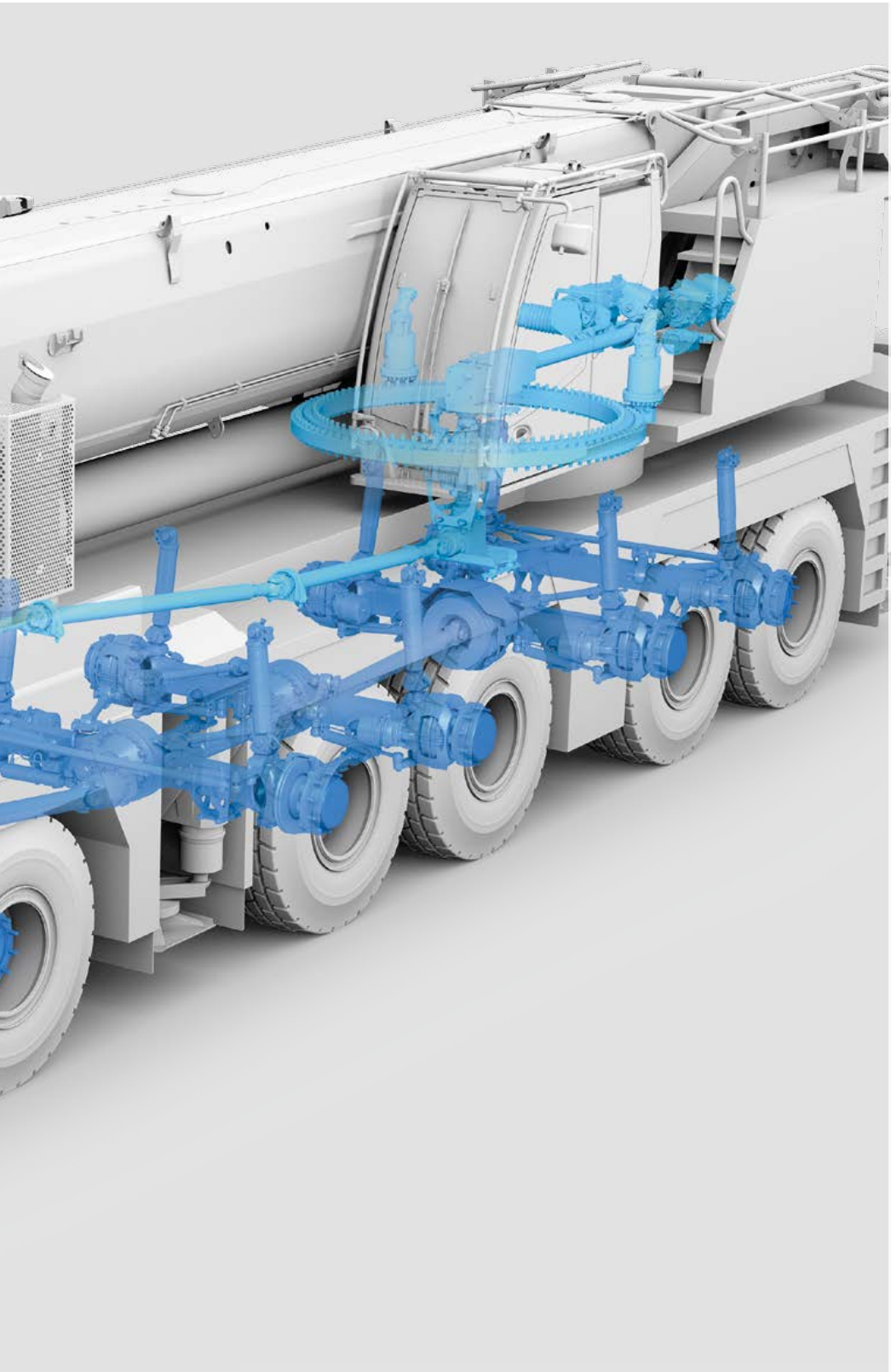

Трансмиссия

- 8-цилиндровый турбодизельный двигатель Liebherr, 455 кВт/619 л. с., макс. крутящий момент 3068 Нм
- Автоматическая КПП ZF-TC Tronic, 12 передних и 2 задних передачи
- Преобразователь крутящего момента
- Тормоз ZF-Intarder прямо на коробке
- Мосты 1, 3 и 5 приводные, 4 опция

Гидропневматическая подвеска мостов «Niveaumatik»

- Необслуживаемые цилиндры подвески
- Цилиндры с большим запасом для высоких нагрузок на оси
- Ход подвески +125/–125 мм
- Высокая боковая устойчивость при прохождении поворотов
- Выбор транспортных режимов через стандартные программы

Дисковые тормоза с пневмо приводом

- Повышенная тормозная мощность, улучшенная регулируемость
- Улучшенная курсовая устойчивость
- Отсутствие снижения тормозного действия при нагревании тормозов
- Повышенный срок службы
- Более быстрая замена накладок
- Тормозные накладки с индикацией износа

Электродинамический тормоз Telma (опция)

- Без износа, не требующий обслуживания
- Повышенная безопасность за счет быстрого реагирования в миллисекундах
- Снижение эксплуатационных расходов
- Высокая комфортабельность за счет абсолютно плавного торможения
- Экологичная тормозная система, без выброса вредных веществ и мелкодисперсной пыли

Гибкая концепция рулевого управления

Высокая безопасность и экономичность за счет активного рулевого управления задними колёсами

Кран LTM 1300-6.2 легко маневрирует благодаря пяти программам рулевого управления. Ходовые свойства стабильны даже на высоких скоростях. Активное управление задними колесами уменьшает износ шин.

Активное рулевое управление задними колёсами

Управление передними мостами осуществляется механически от рулевого колеса. Активное управление задними колёсами выполняется электрогидравлически в зависимости от угла поворота и скорости. Колеса всех шести мостов крана LTM 1300-6.2 управляемые.

Высокие стандарты безопасности — полное ноу-хау от Liebherr

- Центрирующие цилиндры для автоматического выравнивания задних мостов в случае ошибки
- Два независимых гидравлических контура, гидронасосы с приводом от колёс и от двигателя
- Два независимых управляющих процессора

P1 Рулевое управление на дорогах общего пользования

Рулевое управление задними колёсами выполняется в зависимости от скорости. При скорости более 30 км/час колёса третьего и четвёртого мостов выставляются в положение прямо и блокируются. При скорости более 60 км/час колёса пятого и шестого мостов выставляются в положение прямо и блокируются.

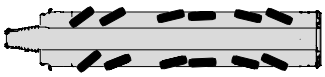

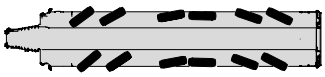

P2 Рулевое управление на все колёса

Задние мосты поворачиваются так, чтобы получался минимальный радиус поворота.

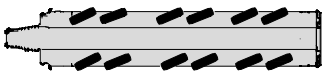

P3 Боковой ход

Выполняется управление всеми мостами в одном направлении.

P4 Уменьшенный занос

Задние мосты поворачиваются так, чтобы занос задней части шасси был минимальным.

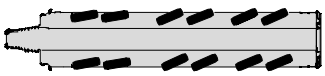

P5 Независимое управление задними мостами

Задние мосты управляются клавишей, независимо от угла поворота передних мостов.

Центрирующие цилиндры

- Автоматическое выравнивание задних мостов в случае ошибки

5 программ рулевого управления

- Выбор программы простым нажатием клавиши.
- Наглядное расположение органов управления и индикаций.
- Программы можно переключать во время движения.
- Удобный боковой ход с управлением от рулевого колеса.

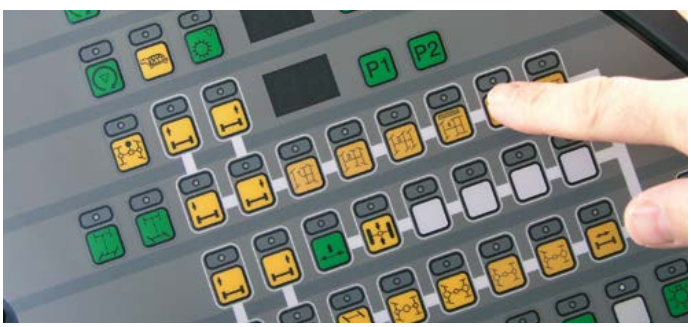

Комфорт и безопасность

Эргономичность и техника безопасности для повышения эффективности

Качественно выполненная кабина водителя с удобно расположенными органами и модулями управления служат одной цели: эффективности эксплуатации.

Современная кабина водителя и кабина крановщика

- Безопасное остекление, тонированные стекла, расширенная зона обзора за счет больших стекол
- Интеллегентная система отопления и вентиляции, независимое от двигателя дополнительное отопление
- Климатическая установка в виде опции
- Сиденье водителя с пневмоподвеской, поясничной опорой и многопозиционным регулированием
- Обогреваемые наружные зеркала с электрической регулировкой на кабине водителя
- Лобовое и потолочное окна кабины крановщика, открываются
- Кабина крана может быть отклонена назад на 20°.
- Электрически выдвигаемая боковая подножка на кабине крановщика

Установка крана на опоры — быстро, удобно и надёжно

Опоры выдвигаются гидравлически. Управление осуществляется через терминал „BTT Bluetooth“ или из кабины крановщика.
За счет большого хода цилиндра в 620 мм кран можно приподнять, в зависимости от размера шин, до 400 мм. Четыре встроенные фары оптимально освещают зону установки крана. Система выдвижная подкупает очень низкими затратами на техобслуживание.

Быстрый и безопасный монтаж

Установка на опоры, монтаж балласта и навешивание дополнительной оснастки конструктивно рассчитаны на скорость, безопасность и удобство. Лестницы, поручни, перила и индивидуальные средства защиты служат для безопасности обслуживающего персонала.

VarioBase®

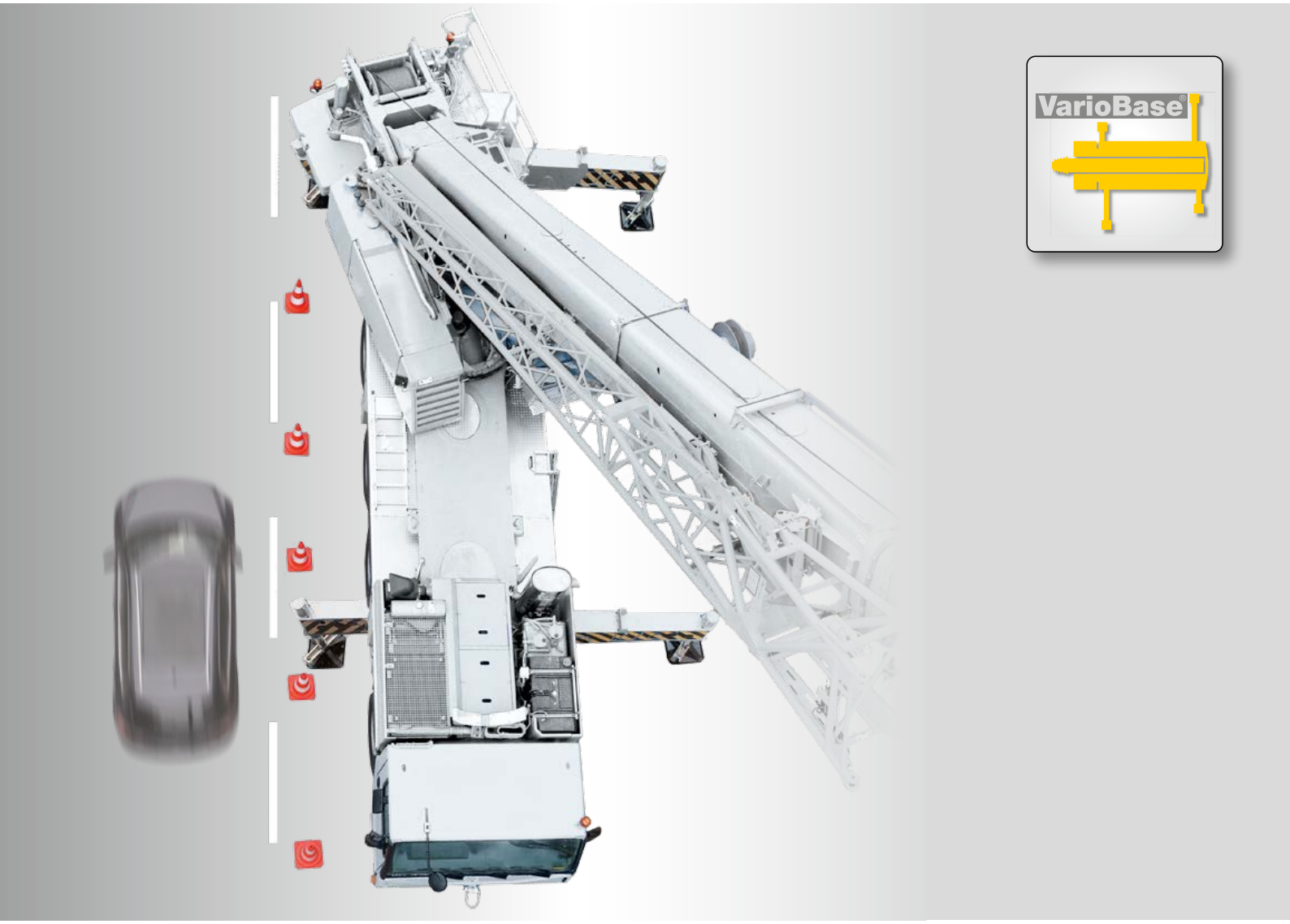

Регулируемая опорная база для повышения безопасности и грузоподъёмности

С помощью системы VarioBase® каждую отдельную опору крану можно выдвигать на разную длину. При этом работа крана защищена ограничителем грузового момента системы управления LICCON. Длина выдвижения и опорное усилие каждой отдельной опоры измеряются, и в управлении крана оперативно рассчитывается допустимая именно в этом случае грузоподъёмность.

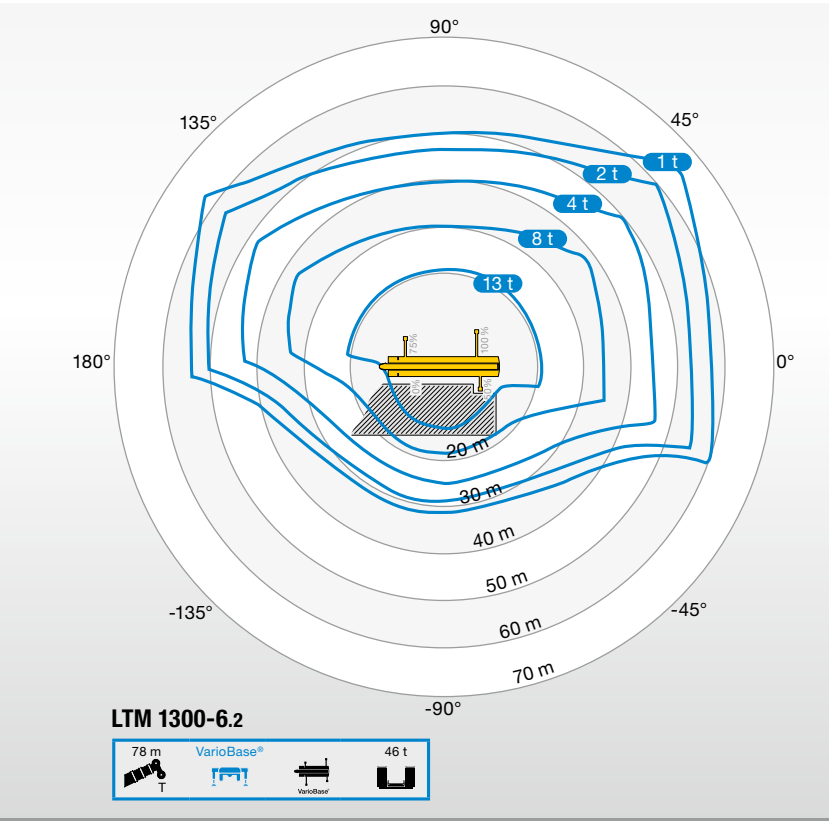

Повышенная безопасность в стесненных рабочих условиях

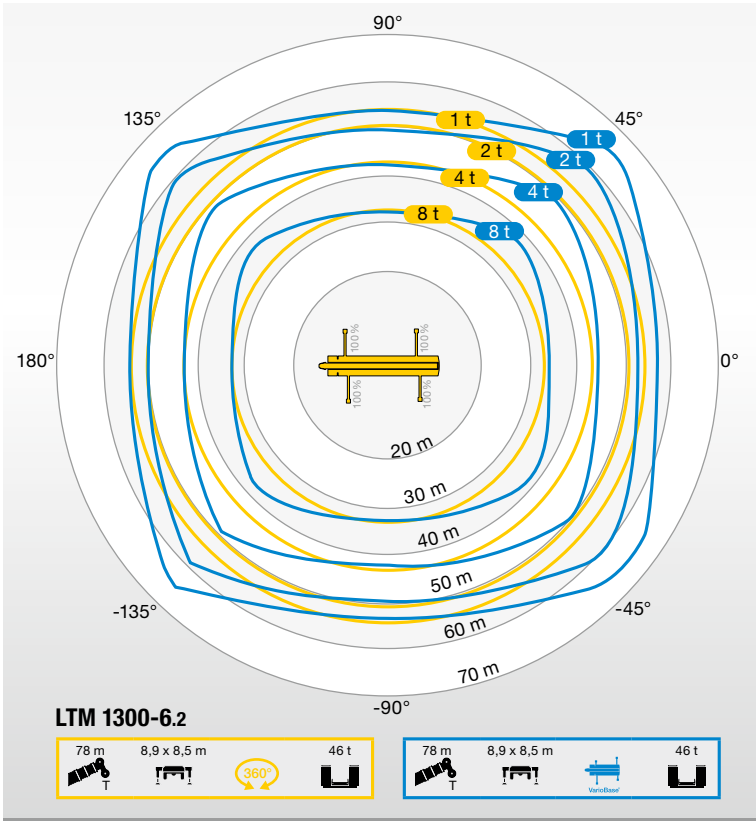

Повышенная грузоподъёмность и расширенная рабочая область

Повышенная безопасность

VarioBase® обеспечивает безопасную работу в стесненных рабочих условиях. Допустимая грузоподъёмность индивидуально и точно рассчитывается для каждой ситуации. За счет этого обеспечивается безопасная работа с любой опорной базой, удовлетворяющей практическим требованиям. На кране LTM 1300-6.2 есть места фиксации пальцами, 0 %, 50 %, 75 % и 100 %.

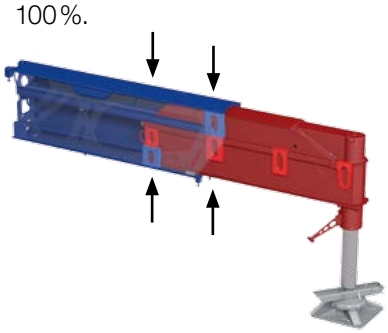

Повышенная грузоподъёмность и расширенная рабочая область

Даже с максимальной опорной базой система VarioBase® дает увеличение грузоподъёмности и рабочей области. Наибольшее увеличение происходит в рабочих областях непосредственно над опорами. Данная система также имеет преимущества при подъемах вперед и назад.

Самое большое увеличение достигается при эксплуатации крана с частичным противовесом. Грузоподъёмность крана LTM 1300-6.2 даже с небольшим противовесом почти такие же, как в стандартной таблице с большим противовесом. Таким образом, при эксплуатации крана можно сэкономить на транспортировке балласта.

LICCON-планировщик работы в кабине крана

Система VarioBase® встроена в LICCON-планировщик работ. Диспоненты могут заранее планировать работу крана с регулируемой опорной базой. Кроме того, планировщик встроен в систему управления LICCON, так что работу крана можно симулировать непосредственно на стройплощадке.

Интеллектуальное управление крана

Компьютерная система LICCON для функциональной и безопасной эксплуатации крана

Фирма Liebherr самостоятельно разрабатывает программное и аппаратное обеспечение системы управления мобильного крана. В основе лежит компьютерная система LICCON (Liebherr Computed Control). Последовательное усовершенствование специалистами фирмы Liebherr и современная, ориентированная на будущее архитектура управления дают возможность идти в ногу с постоянно растущими требованиями рынка.

Разработка специально для кранов

- Встроенный ограничитель грузового момента ОГМ
- Ключевые компоненты изготавливаются фирмой Liebherr
- Гарантированная возможность доступа к запчастям
- Успешно работает по всему миру в различных климатических условиях
- Удобство в эксплуатации
- Высокая надёжность за счет технологии шины данных

Дистанционное управление краном

С мобильного блока управления и индикации BTT Bluetooth монтаж выполняются быстро, удобно и безопасно.

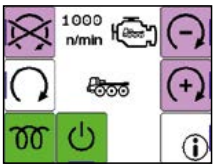

Дизельный двигатель

- Пуск/остановка двигателя
- Регулирование числа оборотов

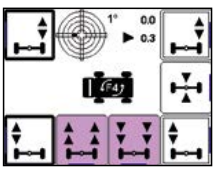

Подвеска мостов

- Подъём/опускание шасси
- Блокировка мостов

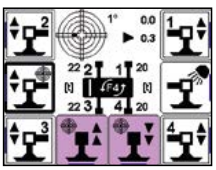

Установка на опоры

- Электронная индикация наклона
- Автоматическая установка уровня

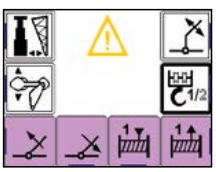

Монтаж крюковой подвески

- Монтаж/демонтаж крюковой подвески при прямом визуальном контакте
- Управление грузовой лебёдкой и телескопической стрелой

Система ограничения рабочей области LICCON

- Облегчение работы крановщика за счет автоматического контроля границ рабочей области, напр. вблизи мостов, крыш и т. п
- Простое программирование

Компьютерная программа LICCON-планировщик работ

- Для планирования, моделирования и документирования работы крана
- Автоматический поиск крана
- Расчет максимальной скорости ветра и нагрузки на опоры

Полное дистанционное радиоуправление

- Управление всеми движениями крана вне кабины крана
- Повышенная экономичность
- Свободный обзор и близость к грузу

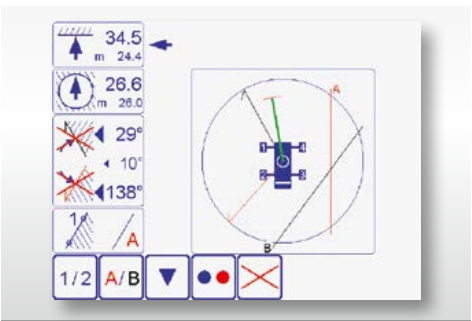

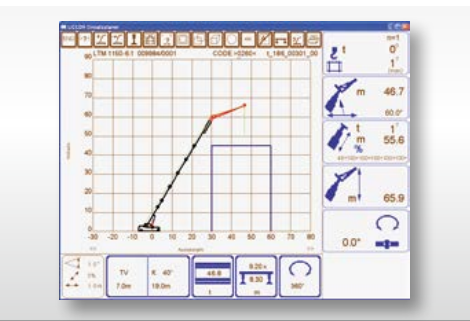

Оптимизированные параметры

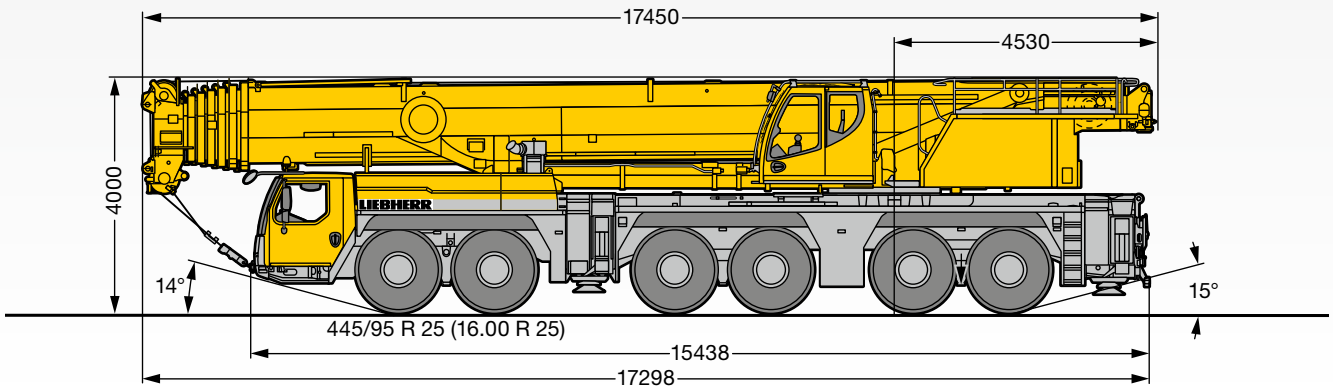

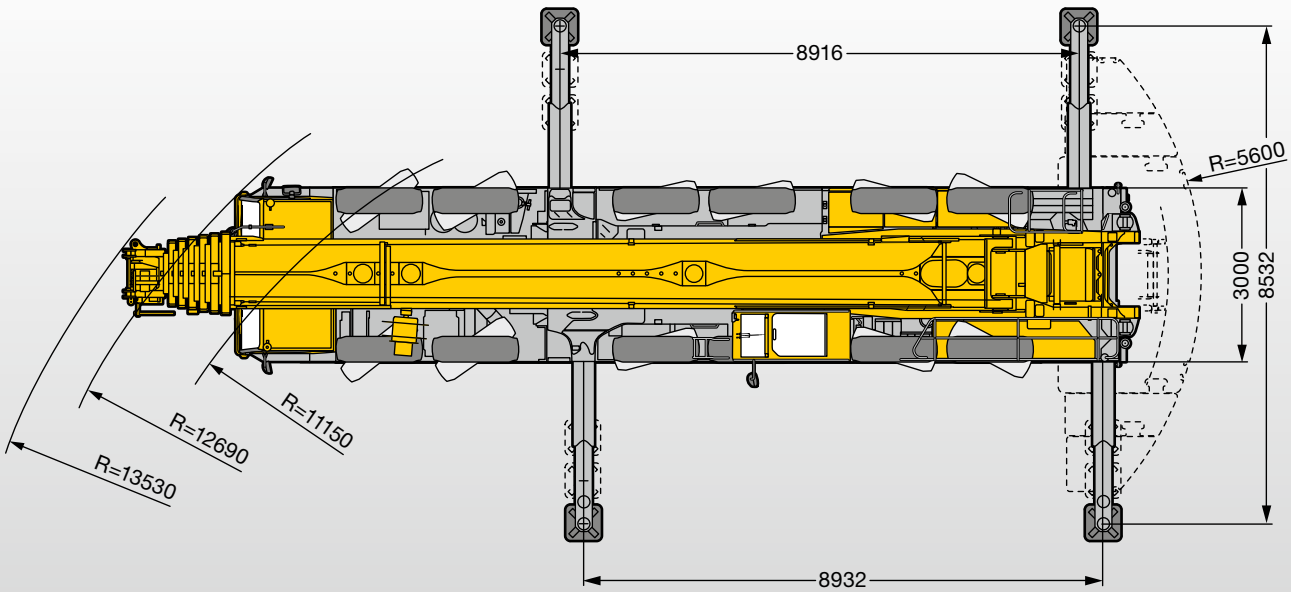

Компактный и маневренный для тесных стройплощадок

Благодаря исключительно компактной конструкции кран LTM 1300-6.2 может маневрировать и на самых тесных стройплощадках. Длина шасси составляет 15,4 м. Благодаря активному рулевому управлению задними колёсами кран LTM 1300-6.2 обладает исключительной маневренностью. Минимальный радиус поворота по габаритам шасси составляет всего 12,7 м. Даже с шинами 445/95 R 25 (16.00 R 25) ширина крана LTM 1300-6.2 не превышает 3-х метров.

Многовариантный противовес

Максимальный противовес крана LTM 1300-6.2, составляющий 96 т, состоит из 56 т основного противовеса и 40 т дополнительного противовеса. Установка противовеса быстро и удобно осуществляется из кабины крана при помощи прецизионной техники.

При проектировании плит противовеса основное внимание было направлено на компактные размеры. Радиус балласта даже с полным противовесом составляет всего 5,6 м. Основная несущая плита массой 6 т выполнена на ширину шасси.

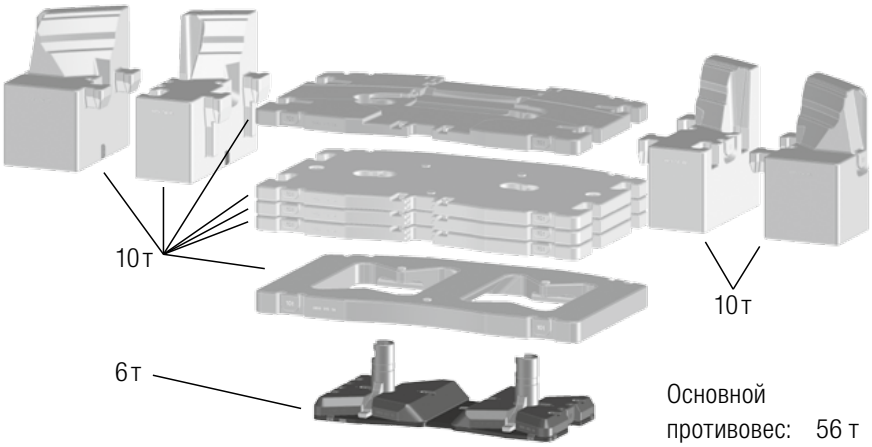

Основной противовес:	56 т
Дополнительный противовес:	40 т
Всего:	**96 т**

Противовес UK

Для крана LTM 1300-6.2 фирма Liebherr предлагает второй вариант противовеса с другим распределением веса плит противовеса.

При противовесе UK масса основной несущей плиты на ширину шасси составляет 13 т. Кроме того, имеется закладная плита массой 3 т.

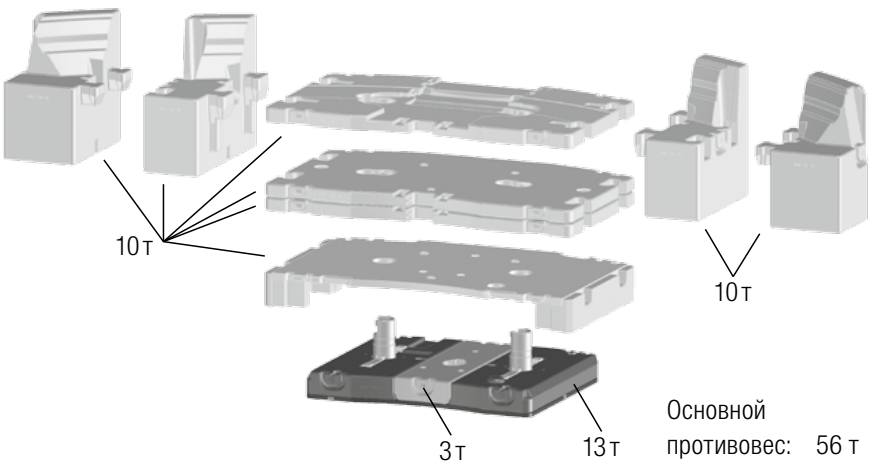

Основной противовес:	56 т
Дополнительный противовес:	40 т
Всего:	**96 т**

Большие значения грузоподъёмности с длинной стрелой

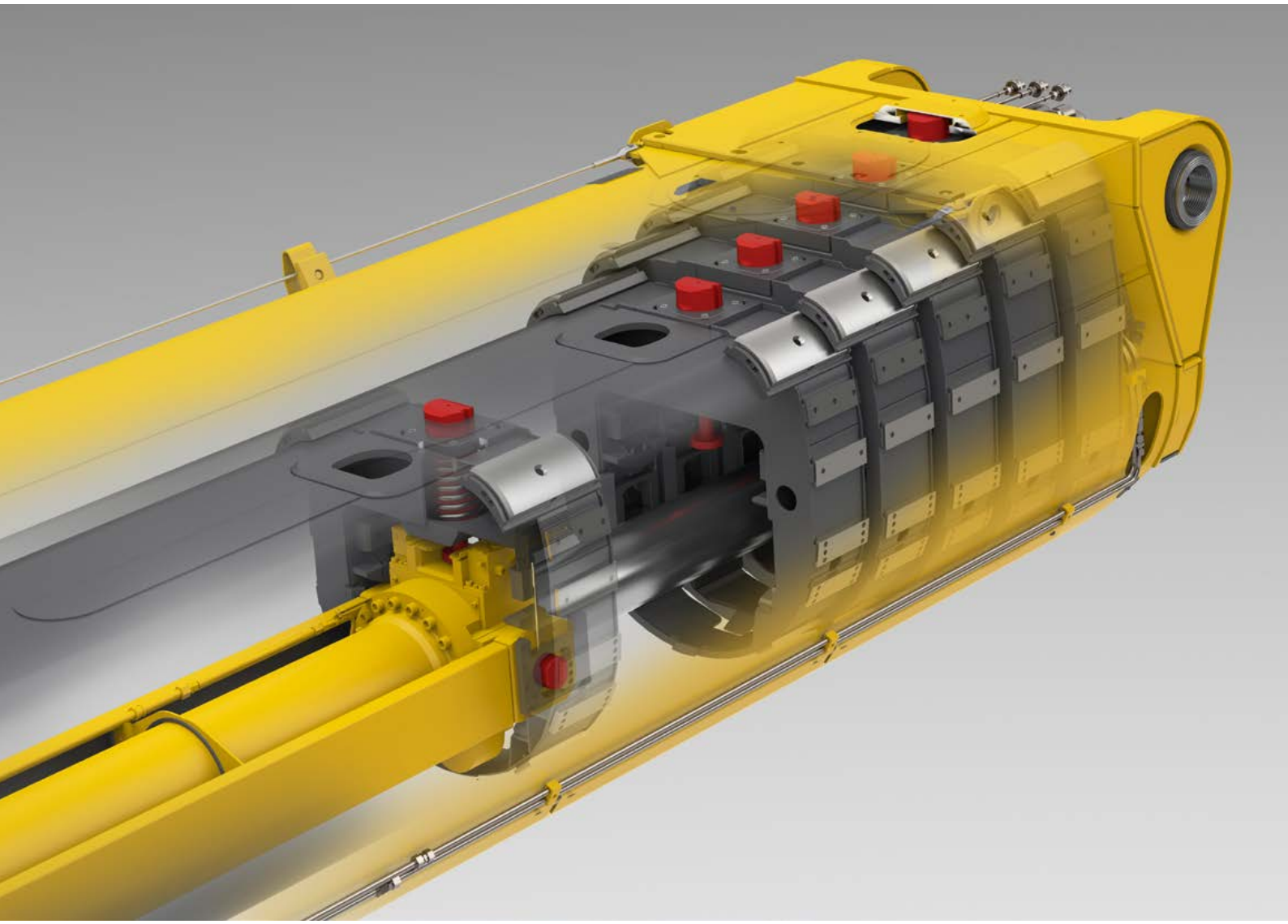

Зарекомендовавшая себя технология фирмы Liebherr

Автоматическая быстрая система телескопирования TELEMATIK делает краны Liebherr более производительными и экономичными. Система работает только с одним гидроцилиндром и внутренней системой блокировки каждой секции телескопической стрелы. Оптимальная грузоподъемность, так как отдельные секции телескопической стрелы могут выдвигаться в любой последовательности и независимо друг от друга.

Мощная длинная телескопическая стрела
Телескопическая стрела состоит из шарнирной и 6 выдвижных секций, которые удобно и автоматически выдвигаются, многократно зарекомендовавшей себя одноцилиндровой системой телескопирования TELEMATIK, на требуемую длину и фиксируется пальцами.

- Телескопическая стрела длиной 78 м
- Оптимизированная грузоподъёмность за счет множества вариантов выдвижения
- Высокая боковая жесткость стрелы за счет овального профиля

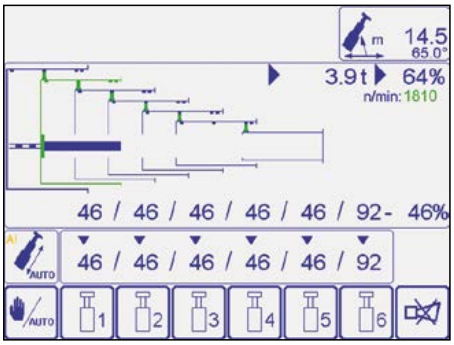

Автоматическая система телескопирования «TELEMATIK»
- Повышение грузоподъёмности для длинных стрел и больших вылетов за счет «легкой» системы телескопирования
- 1-ступенчатый гидроцилиндр с гидравлически управляемыми захватными пальцами
- Не требующая техобслуживания система телескопирования
- Автоматическое телескопирование стрелы
- Простое управление, контроль за телескопированием на мониторе LICCON

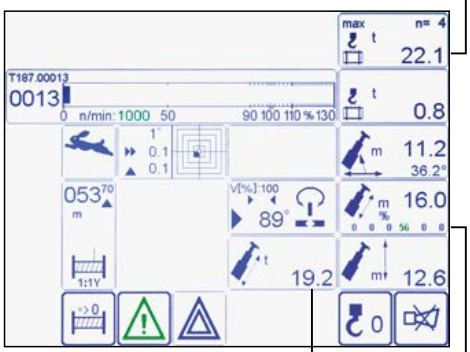

Высокая грузоподъёмность на не блокируемых длинах стрелы
- Высокая грузоподъёмность телескопирования за счет интерполяции
- Отдельные таблицы грузоподъёмности для удержания грузов, индикация на мониторе LICCON

Механизм подъёма
- Грузовая лебёдка Liebherr со встроенным планетарным редуктором и подпружиненным дисковым тормозом
- Тяговое усилие 122 кН на внешнем ряду
- Макс. скорость каната 128 м/мин
- 2-й механизм подъёма опционально

Механизм поворота
- Планетарный редуктор Liebherr, подпружиненный дисковый тормоз
- Плавные движения в замкнутом гидравлическом контуре
- Скорость поворота плавно регулируется от 0 до 1,6 об/мин

Централизованная система смазки
- Централизованная система смазки
- поворотного круга, подшипников стрелы
- стрелового цилиндра и лебёдки

Различные стреловые системы: откидной удлинитель и неподвижный удлинитель

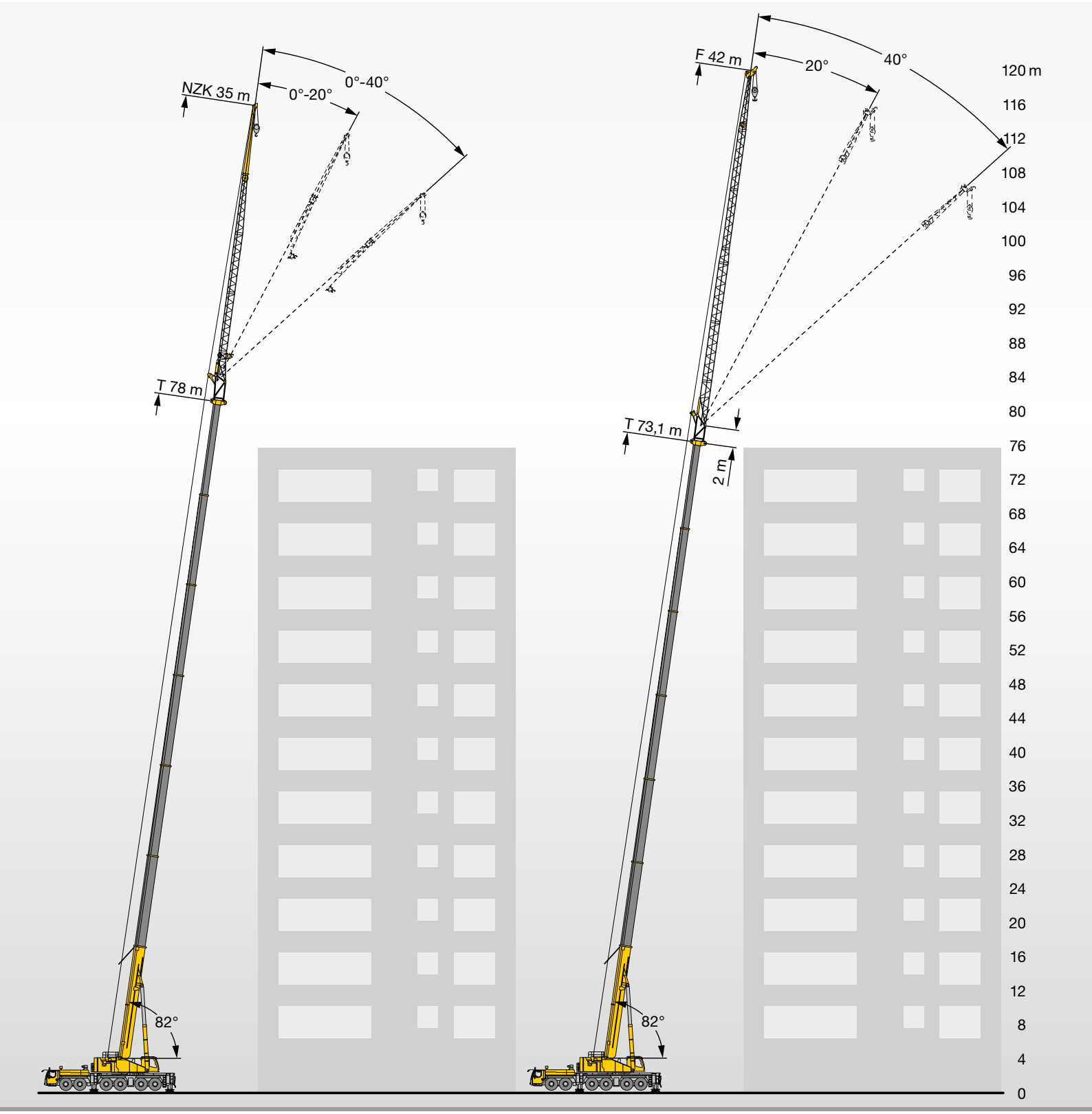

Быстрая готовность к работе благодаря откидному удлинителю

Кран LTM 1300-6.2 может комплектоваться двухсекционным откидным удлинителем длиной от 12,5 м до 21 м. Благодаря этому 300-тонный кран быстро достигает большую высоту подъёма.

- Максимальная длина с двумя вставками 35 м
- Рабочий угол 0°, 20° или 40°
- Плавное изменение рабочего угла от 0° до 40° с полной нагрузкой благодаря гидравлическому цилиндру
- Адаптер откидного удлинителя длиной 5,5 м может использоваться в качестве большегрузного монтажного гуська грузоподъёмностью 58 т

Мощный с неподвижным удлинителем

Улучшенные грузовые характеристики достигает кран LTM 1300-6.2 с неподвижным решётчатым удлинителем. Его длина может достигать 42 м. В особенности при работе на высотных зданиях, целесообразно использовать данный удлинитель.

- Для оптимизации высоты подъёма и грузоподъёмности решетчатые секции имеют длину 3,5 м
- Рабочий угол 0°, 20° и 40°
- Высокоэффективный самомонтаж

Гидравлическое монтажное приспособление для навешивания откидного удлинителя при помощи терминала BTT

Барабан наматывания шланга для гидроцилиндра

Встроенный монтажный удлинитель длиной 5,5 м с гидравлическим регулированием

Откидной удлинитель (от 0° до 40°) с гидравлическим регулированием

Дополнительная блочная головка, откидывающаяся в бок

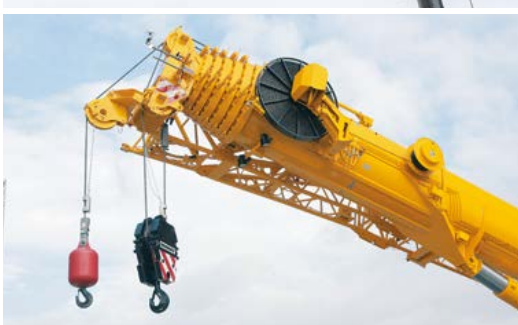

Самомонтаж неподвижного удлинителя

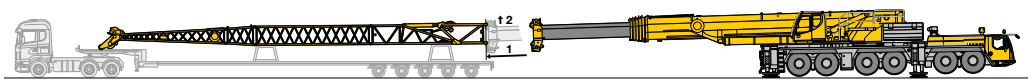

Различные стреловые системы: управляемый удлинитель

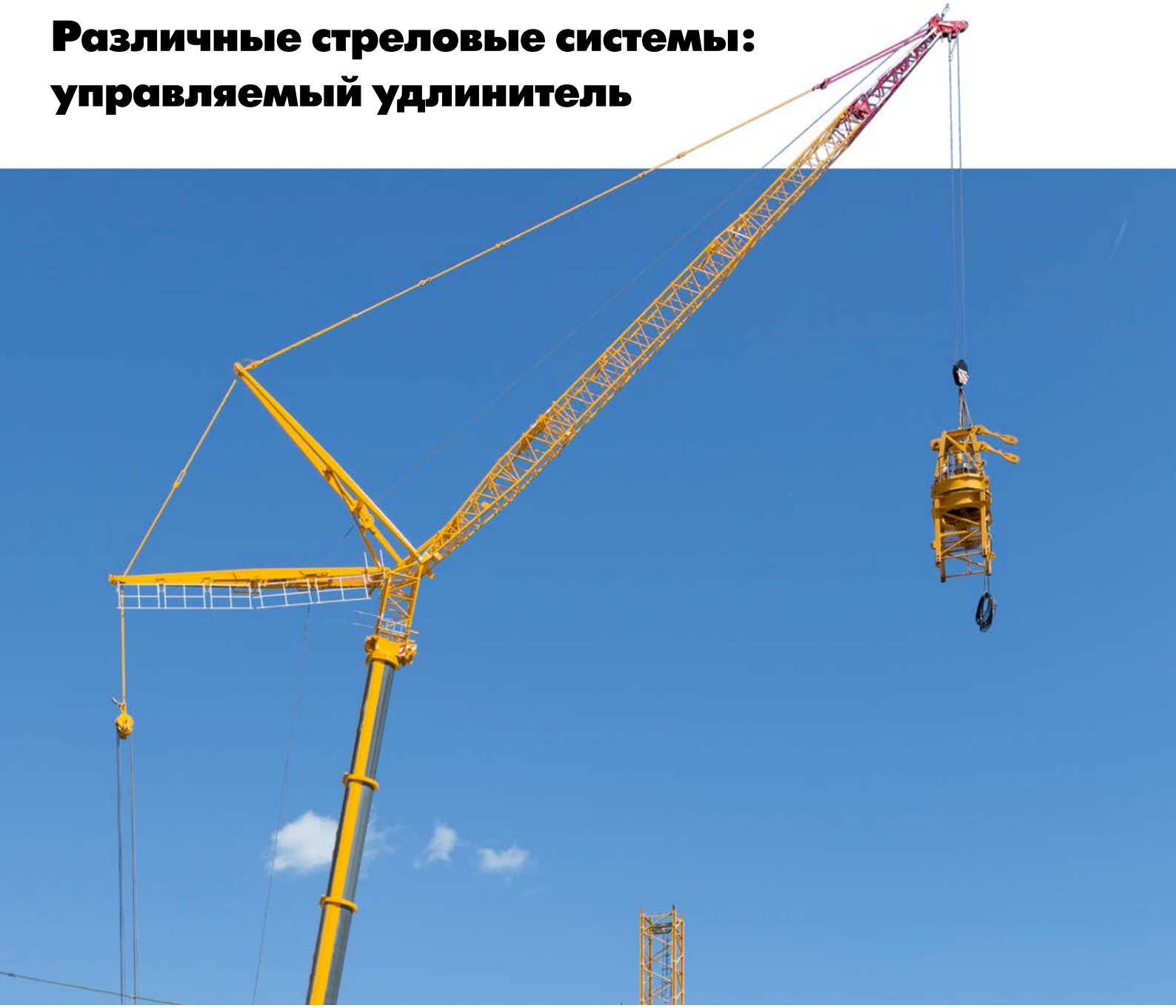

Идеальное вхождение в сегмент кранов с управляемым удлинителем

LTM 1300-6.2 – самый маленький на рынке кран с управляемым решётчатым удлинителем. Благодаря этому кран Liebherr оптимально подходит для вхождения в сегмент кранов с управляемым удлинителем.

Огромная рабочая область благодаря управляемому решётчатому удлинителю

Благодаря данному решётчатому удлинителю кран LTM 1300-6.2 охватывает довольно большую рабочую область с хорошими грузовыми характеристиками. Его длина может достигать 70 м. В частности, удлинитель применяется для задач, требующих большого вылета стрелы.

- Для оптимизации высоты подъёма и грузоподъёмности решетчатые секции имеют длину 3,5 м
- Максимальная высота подъёма 114 м
- Безступенчатая интерполяция грузоподъемности при подъеме стреловой комбинации

Безступенчатая интерполяция грузоподъемности

Быстрый и эффективный монтаж

1 лебёдка 2 закреплена на плите противовеса 2 лебёдка 2 гидравлически опускается к раме поворотной платформы
3 канатный полиспаст подтягивается с помощью терминала BTT к лебёдке 2 4 лебёдка 2 смонтирована

Самомонтаж лебёдки 2

Большой экономии можно добиться приспособлением для самомонтажа лебёдки 2. Лебёдку можно установить без дополнительного крана за несколько приемов. Дистанционное управление монтажем с помощью терминала Bluetooth BTT черезвычайно удобно и позволяет свободно наблюдать за его процессом.

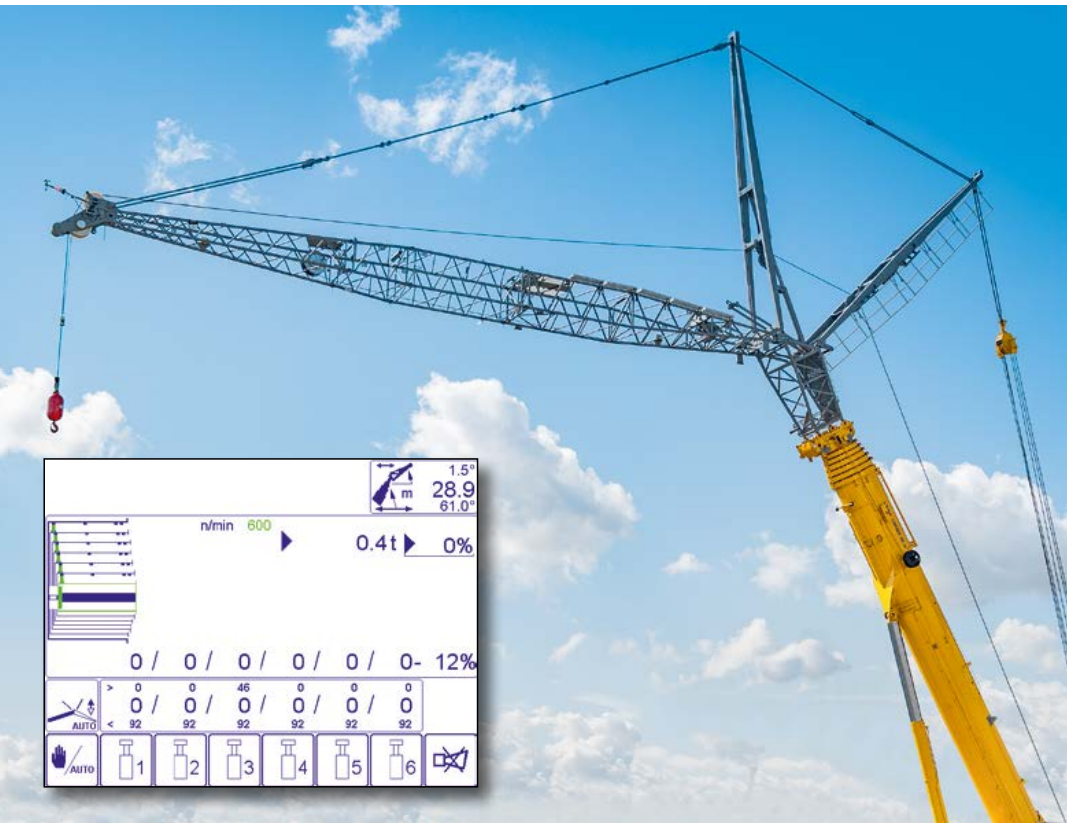

Полуавтоматический подъем управляемого удлинителя

Простая в управлении автоматика позволяет легко поднять решётчатый удлинитель из монтажного в рабочее положение. Несложное управление облегчает работу машиниста крана и обеспечивает высокую безопасность. Машинисту крана требуется всего лишь поднять телескопическую стрелу. Управление стреловой лебёдкой удлинителя выполняется системой управления краном.

Автоматическая балластирование

Автоматическая балластирование крана LTM 1300-6.2 происходит просто и быстро, нажатием клавиши.

Пневмоколёсные и гусеничные краны Либхерр-Верк Эхинген ГмбХ

Либхерр-Верк Эхинген ГмбХ конструирует и изготовливает современные краны с решётчатыми и телескопическими стрелами. К достижениям фирмы относится и проектирование, изготовление и монтаж больших солнцезащитных зонтиков. Предприятие является мировым лидером по самоходным кранам. Ключом к успеху стали современнейшие изделия, высокое качество и мотивированные сотрудники. Либхерр-Верк Эхинген ГмбХ вкладывает большие средства в исследования и развитие, т.к. решающее значение придаётся соблюдению высоких технологических стандартов. На всех этапах – от разработки до сервисного обслуживания – на первом месте стоят потребности клиентов. Цель, установление новых критериев качества, функциональности и безопасности, а также надежности в работе. Либхерр-Верк Эхинген ГмбХ относится к интернациональной группе фирм Либхерр. Это семейное предприятие одно из крупнейших в мире изготовителей строительной техники; и в других областях оно признано как поставщик технически совершенных и практически полезных изделий и услуг.

Пневмоколёсные краны LTM

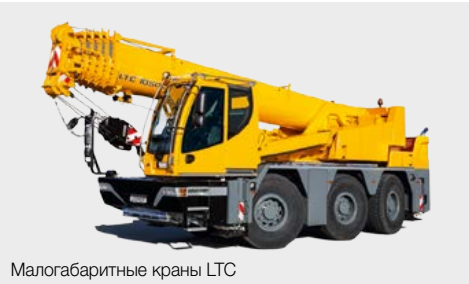
Малогабаритные краны LTC

Строительные краны LTF с телескопической стрелой

Пневмоколёсные краны LG с решётчатой стрелой

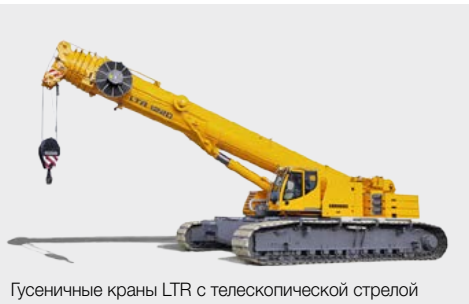
Гусеничные краны LTR с телескопической стрелой

Гусеничные краны LR

Пневмоколёсные краны LTM
Серия кранов LTM охватывает диапазон от двухосных 35-тонных кранов до тяжёлых грузоподъёмностью до 1200 тонн. Вездеходное шасси отлично подходит для эксплуатации как на дорогах так и в бездорожье. Мощные и длинные телескопические стрелы позволяют быстро достичь большую высоту подъёма.

Малогабаритные краны LTC
Краны LTC являются вездеходными кранами, которые отличаются особо компактной конструкцией. Они хорошо подходят для очень стесненных условий эксплуатации.

Строительные краны LTF с телескопической стрелой
Краны LTF являются экономичной альтернативой в классе такси-кранов. Низкий уровень эксплуатационных расходов в транспортном режиме достигается благодаря использованию серийных шасси грузовых автомобилей.

Пневмоколёсные краны LG с решётчатой стрелой
Краны LG с решётчатой стрелой предназначены для особо тяжёлых грузов, исключительных значений рабочей высоты и вылета стрелы.

Гусеничные краны LTR с телескопической стрелой
Краны с телескопической стрелой на гусеничном ходу покоряют быстротой монтажа и превосходной проходимостью по бездорожью. Они особо гибкие в использовании.

Гусеничные краны LR
Гусеничные краны LR используются во всем мире там, где требуется безопасно и экономично перемещать самые тяжелые грузы. Благодаря многообразию стреловых систем и грузоподъёмности до 3000 т они обеспечивают особенно широкую область применения.

www.liebherr.com

Printed in Germany by Tauss BK LWE pn-240-00-r11-2015 С правом внесения изменений.
На рисунках показаны также принадлежности и спецоснащение, которые не относятся к серийной поставке. Возможны изменения.

Liebherr-Werk Ehingen GmbH
Postfach 1361, 89582 Ehingen, Germany
☎ +49 7391 502-0, Fax +49 7391 502-3399
www.liebherr.com, E-Mail: info.lwe@liebherr.com
www.facebook.com/LiebherrConstruction